MICROELECTROVANNE
2/2 – NF (Normalement fermée)
Action directe
M5

V165V09

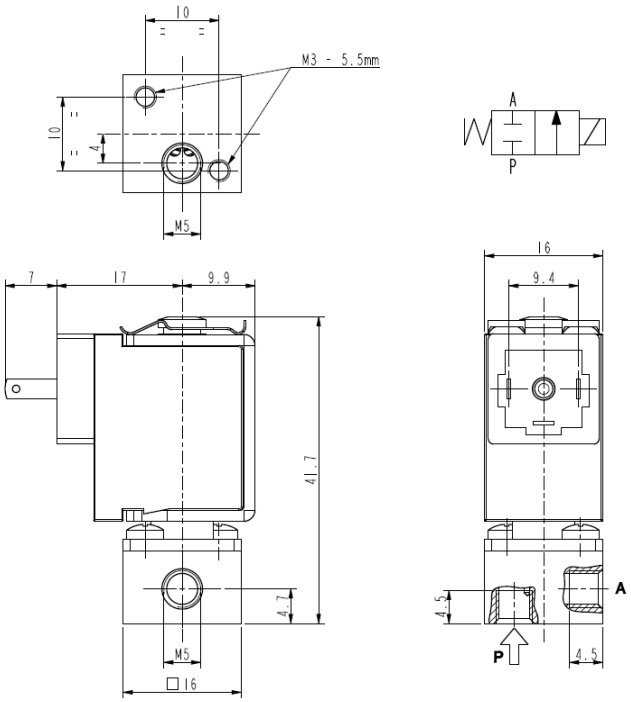

► CARACTERISTIQUES GENERALES

Microélectrovanne à action directe.
Dimensions réduites, haute vitesse de réponse et nombre élevé de cycles.
Apte pour fluides liquides et gazeux (vérifier la compatibilité du fluide avec les matériaux en contact).

► CARACTERISTIQUES TECNIQUES

Pression maximum admissible (PS)	16 bar
Temps d'ouverture	de ~5ms à ~10ms
Temps de fermeture	de ~5ms à ~10ms
Température du fluide	0°C +130°C
Viscosité maxi	3°E (~22 cStokes ou mm^2/s)

► MATERIAUX EN CONTACT AVEC LE FLUIDE

Corps	Laiton avec nickelage chimique (Ni-P)
Garnitures d'étanchéité	FPM
Composants internes	Acier inox
Siège	Laiton avec nickelage chimique (Ni-P)
Tube de culasse	Acier inox

► BOBINE

Service continu	ED 100%
Matériel de surmoulage	PA (Polyamide) renforcé par fibres de verre
Classe d'isolation	F (155°C)
Température ambiante	-10°C +60°C
Raccordements électrique	DIN 46340
Indice de protection	IP 65 (EN 60529) avec micro-connecteur
Tensions c.c.	12-24V (+10% -5%)
	(Autres voltages sur demande et en fonction des quantités)

Raccords ISO-UNI 4534	Ø int. (mm)	Pression différentielle (bar)					Kv (m^3/h)	Séries et type		Absorption			Garnitures	Notes	Poids (kg)
		Δp min	Δp maxi												
			Gaz		Liquides										
			c.a.	c.c.	c.a.	c.c.		Vanne	Bobine	c.a.. (VA) Appel	c.a.. (VA) Service	c.c. (W)			
M5	1,1	0	-	10	-	10	0,04	V165V09	ZE30C	-	-	2,5	FPM	1	0,060

► NOTES

- Ces microélectrovannes ne sont pas aptes pour fluides liquides qui rétament et qui, sujets à évaporation, déposent des déchets solides, calcaires, incrustants ou similaires.
- Clapets d'étanchéité: FPM = Elastomère fluorocarbonique

1 - Electrovanne avec noyau avec revêtement en PTFE (Polytétrafluoréthylène).

1410/1701

►PIECES DE RECHANGE

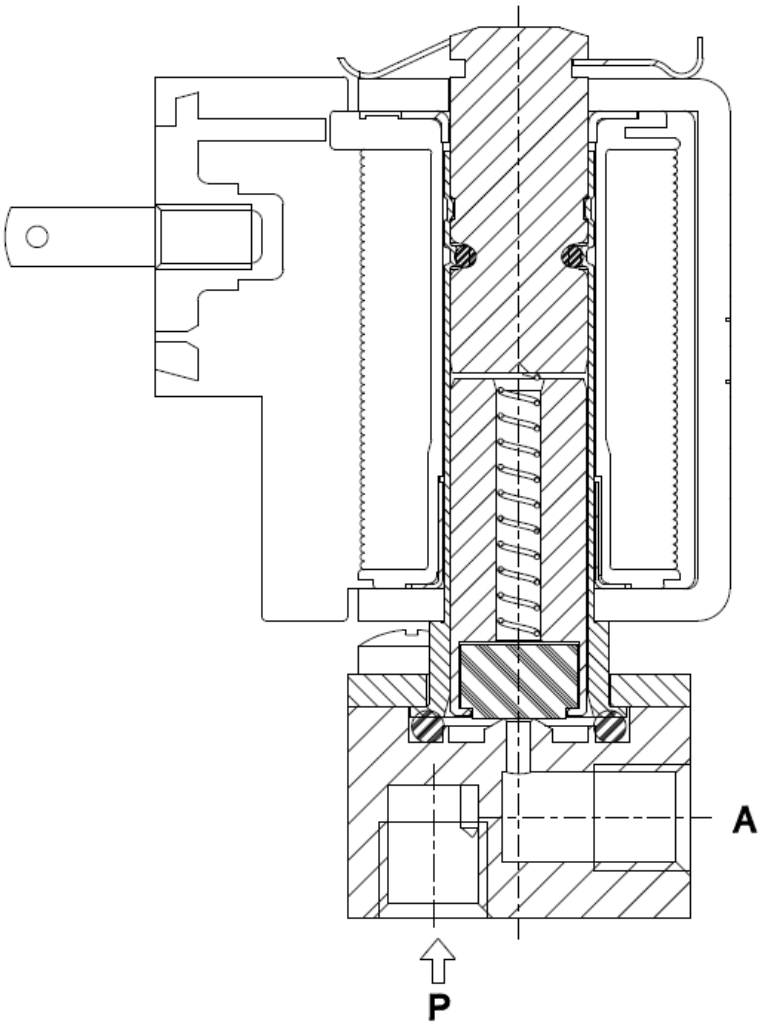

► INSTALLATION

Possibilité de montage d'électrovanne dans toutes les positions, de préférence avec la bobine verticale vers le haut.

LA VALIDITE DES DONNEES INDIQUEES SE REFERE A LA DATE D'EMISSION. EVENTUELLES MISES A JOUR DISPONIBLES SUR DEMANDE.